性能特点

Mod. JM - JMF - DB -HH01- 0

. 3- 针旋转电位器

.可选项：NO零位开关，双向微动开关

. 柱式手柄配置有4－6个按键（A向）和DEADMANK开关

机械性能参数

. 摇杆摆动角度:	+/- 25° +/- 1°
. 摆动范围:	+/- 25° +/- 1°
. 工作温度:	-25°C / + 80°C
. 保护等级:	IP 65
. 寿命:	3 mill cycles

电气技术参数

比例通道（三针旋转电位器）

. **额定**功率:		0.25 W @ 25°C
. Ohm 电阻:	/ A=50% of Vin	1 kohm +/- 20%
	/ D=90% of Vin	2.5 kohm +/- 20%
	/ D=90% of Vin	5 Kohm +/-20%
. 最大输入电压 (Vin):		48 V or +/-24V
. 最小负载阻抗 #2针 (信号线)		50 Kohm
. #2针最大工作电流		1 mA
. 输出电压		见图
. 线性度		2% or better

双向开关 EMC*

. **触片**	Silver Plated
. 最大输入电压	48 V or +/-24V
. 最大工作电流	3 A/ Inductive
. 零位启动角度:	+/- 4°
.接头种类 *(可选型 V)*	**0 = none (Std)**
	1 = Amp Modu

电位器与开关可选项：

(- XYZK - Designation)

***X/0* : (X-X 轴)**	参考编码		
电位器与开关		S=50% Vin	S=90% Vin
3针电位器		**A**	D
3针电位器和双向微动开关		C	**F (Std)**
***Z* : (Z-Z 轴－手柄上)**	0 = 无配置		
双向比例翘板开关			
***K* : (K-K 轴－手柄上)**	参照编码		
On-OFF 按键开关	顶部	正面	背面
DEAD MAN 安全保护按键	1	0	0
无保护按键	0	0	0
三位微型拨动开关	0	0	0
3位翘板开关	0	0	0

功率阻尼型/ 双轴多方位摇杆

可选项 ***JU*** :	单轴控制 / 单向
可选项 ***JB*** :	单轴控制 / 双向
可选项 ***JC*** :	双轴十字导框控制/ 双向
可选项 ***JM*** :	双轴控制/ 全方位

外形尺寸

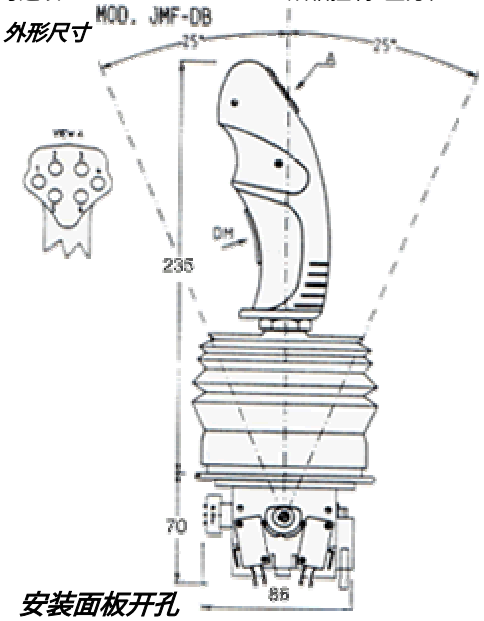

安装面板开孔

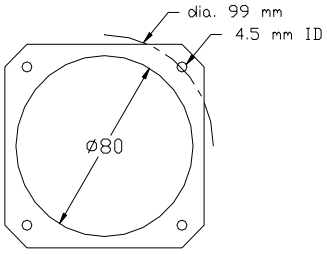

输出信号控制特性

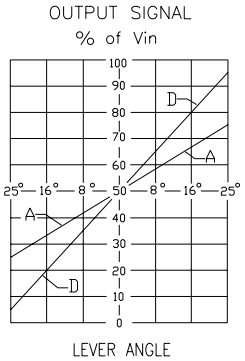

订货编码

J - JMF - DB - XYZK - ***

***** : 见可选项 ***J***	***X/Y*** : ***见可选项 XY***
****** : : 见可选项 ***V***	***Z : 见可选项 Z***
	k : 见可选项 K